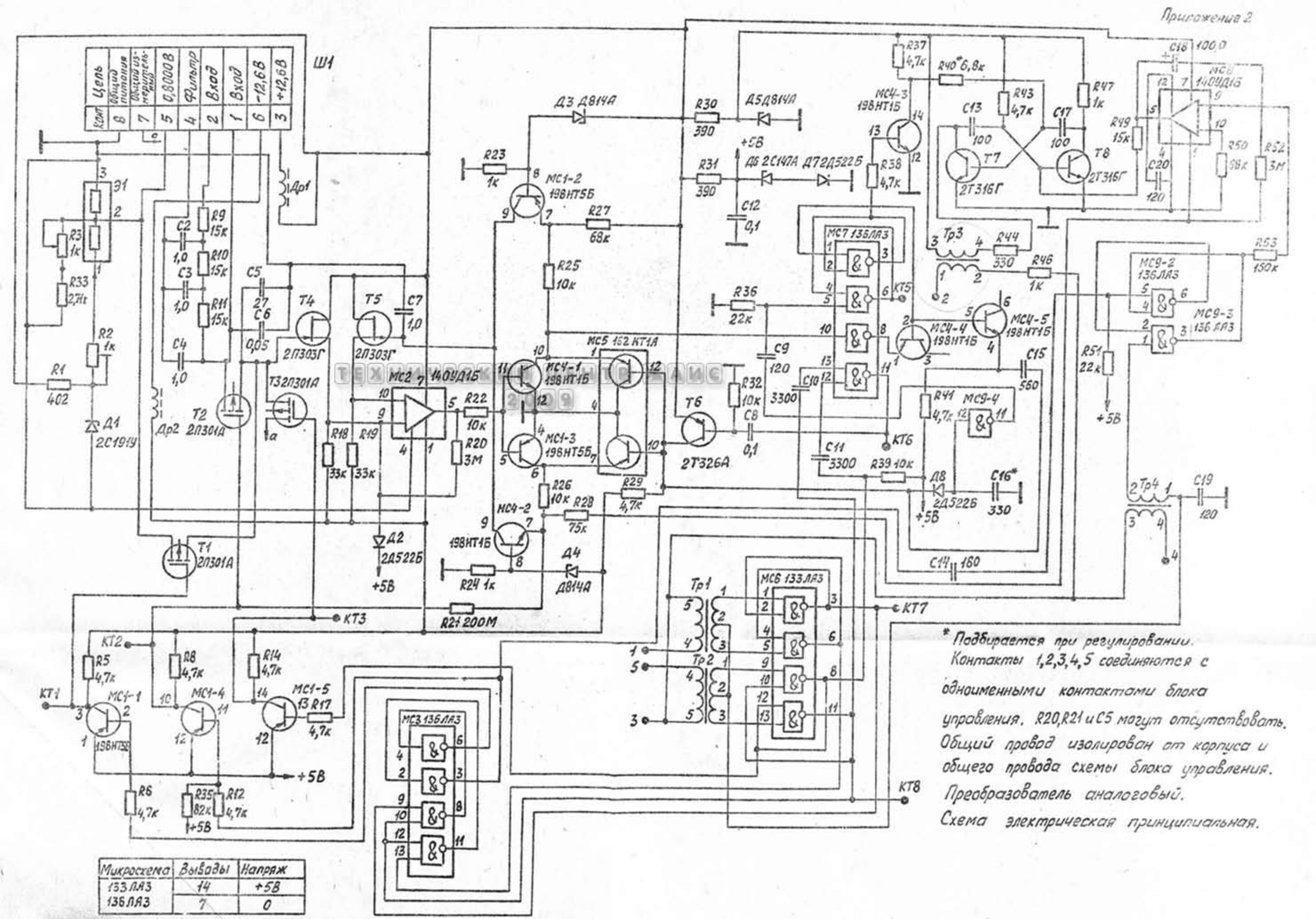

Микросхема	Выводы	Напряж
133ЛА3	14	+5В
136ЛА3	7	0

* Подбирается при регулировании. Контакты 1,2,3,4,5 соединяются с одноименными контактами блока управления. R20, R21 и C5 могут отсутствовать. Общий провод изолирован от корпуса и общего провода схемы блока управления. Преобразователь аналоговый. Схема электрическая принципиальная.

ТЕХНИЧЕСКИЙ ЦЕНТР ЛИС 2009