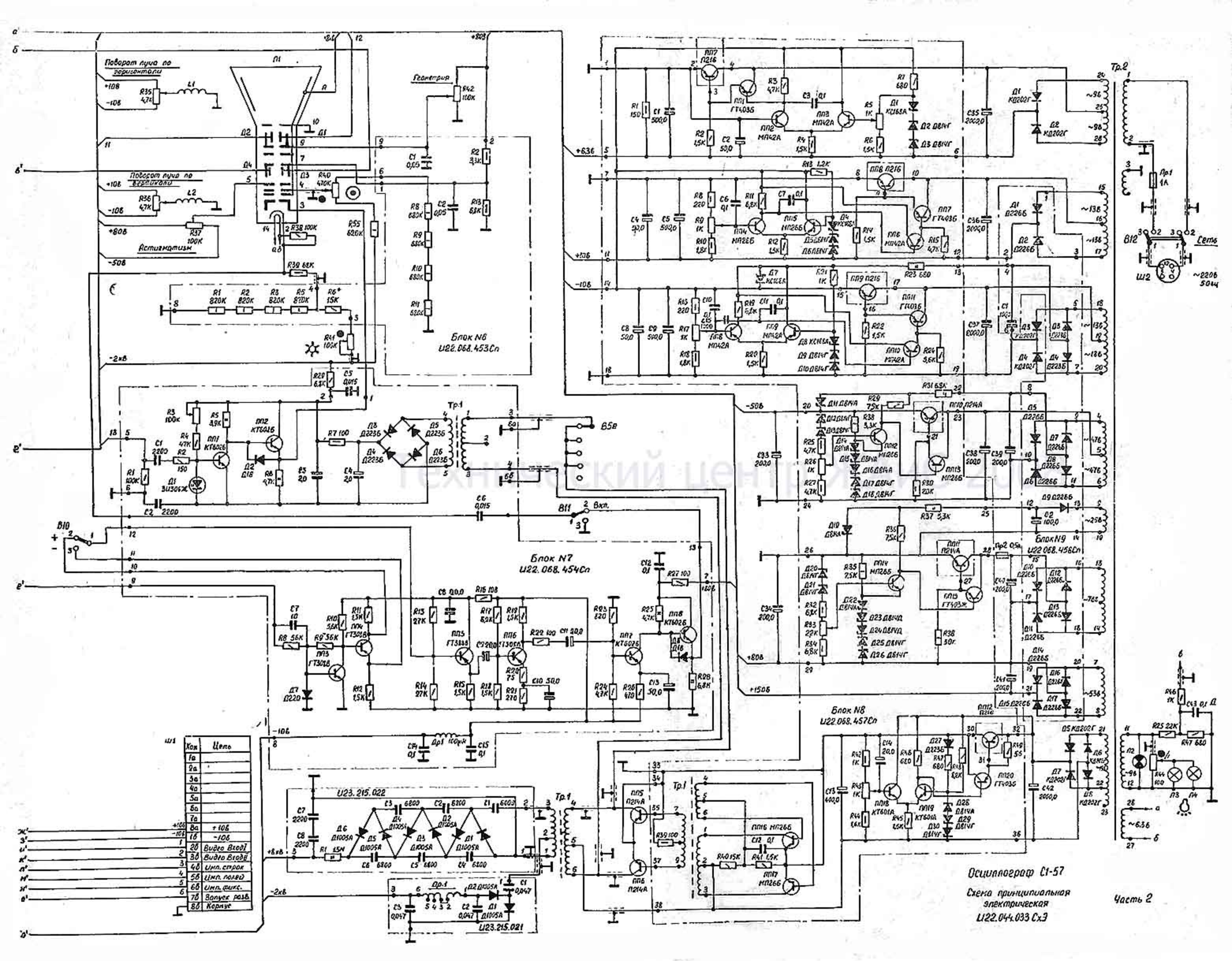

Конт	Цепь
1а	
2а	
3а	
4а	
5а	
6а	
7а	
8а	+10в
1б	-10в
2б	Видео Вход1
3б	Видео Вход2
4б	Имп. строк
5б	Имп. полей
6б	Имп. фикс.
7б	Запуск разв.
8б	Корпус

Технический центр