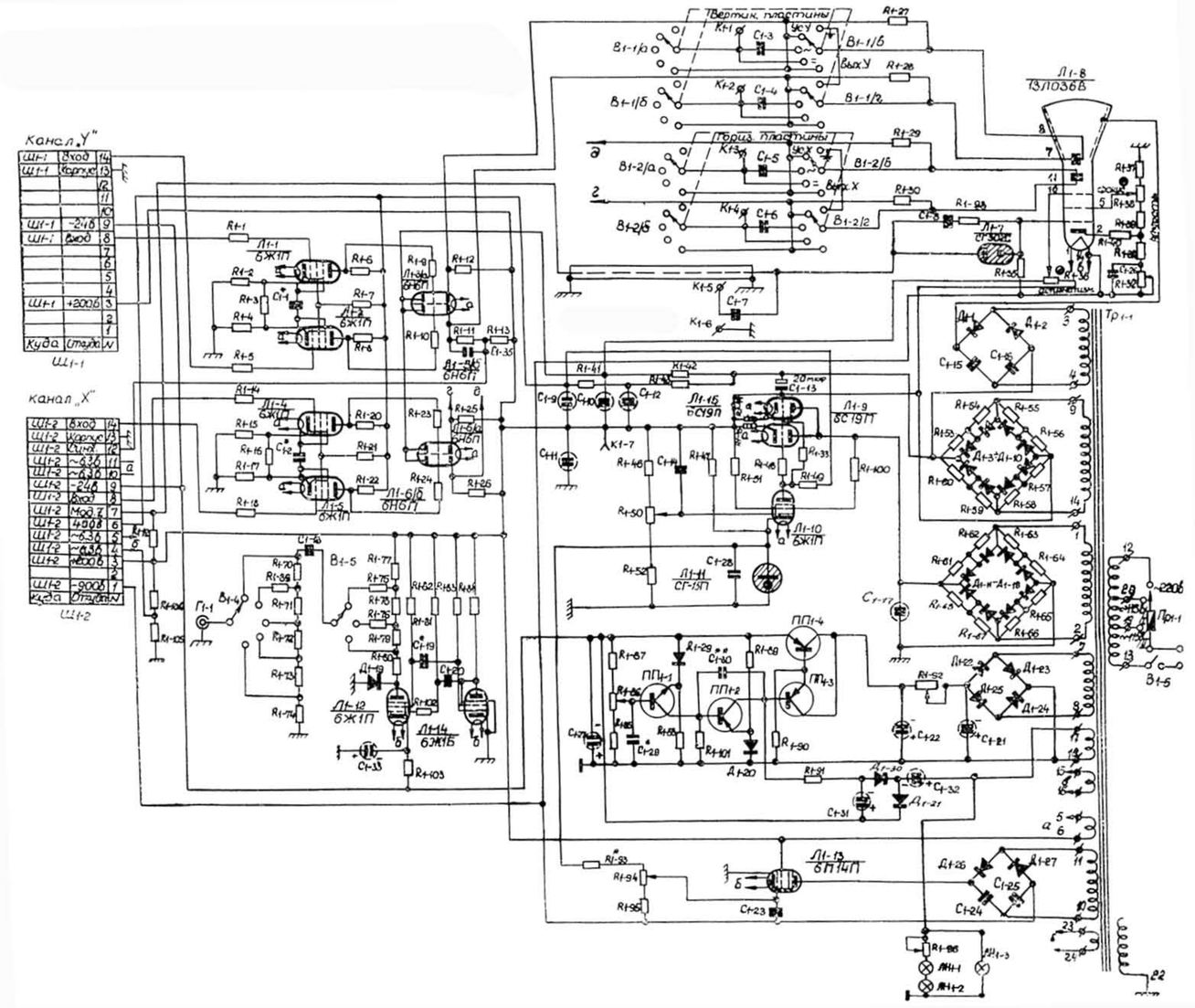
Канал „Y"
Канал „X"
Вертик. пластины
Гориз. пластины
Л1-8
13ЛО36В
Тр1-1
Л1-1 6Ж1П
Л1-2 6Ж1П
Л1-3 6Н6П
Л1-4 6Ж1П
Л1-5 6Ж1П
Л1-6 6Н6П
Л1-7 6Н6П
Л1-9 6С19П
Л1-10 6Ж1П
Л1-11 СГ-15П
Л1-12 6Ж1П
Л1-13 6П14П
Л1-14 6Ж1Б
Л1-15 6С19П
ПП1-1
ПП1-2
ПП1-3
ПП1-4
Г1-1
Ш1-1
Ш1-2
-220в

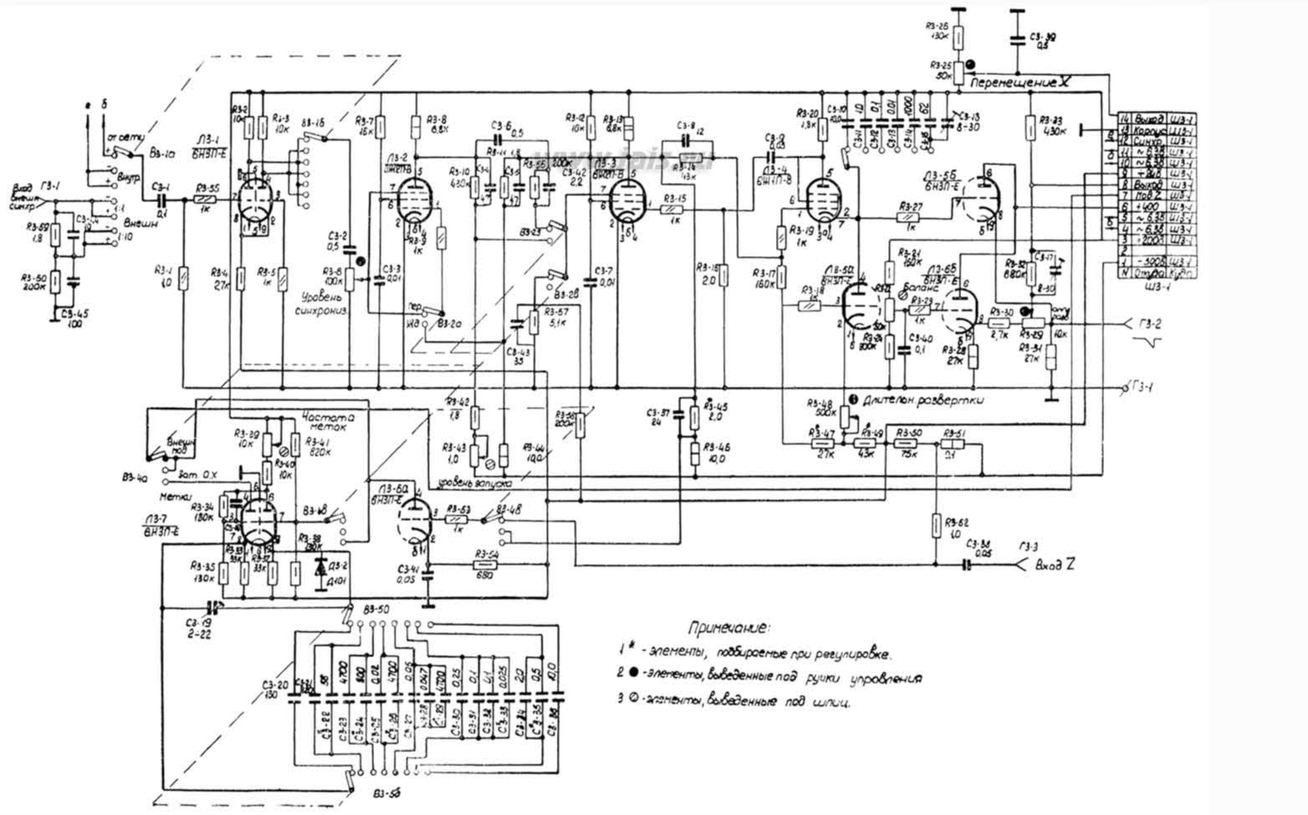
Перемещение X
Уровень синхронизации
Частота меток
Уровень запуска
Длительность развертки
Баланс
Вход Z
Примечание:
1 * - элементы, подбираемые при регулировке.
2 ● - элементы, выведенные под ручки управления
3 ⊘ - элементы, выведенные под шлиц.

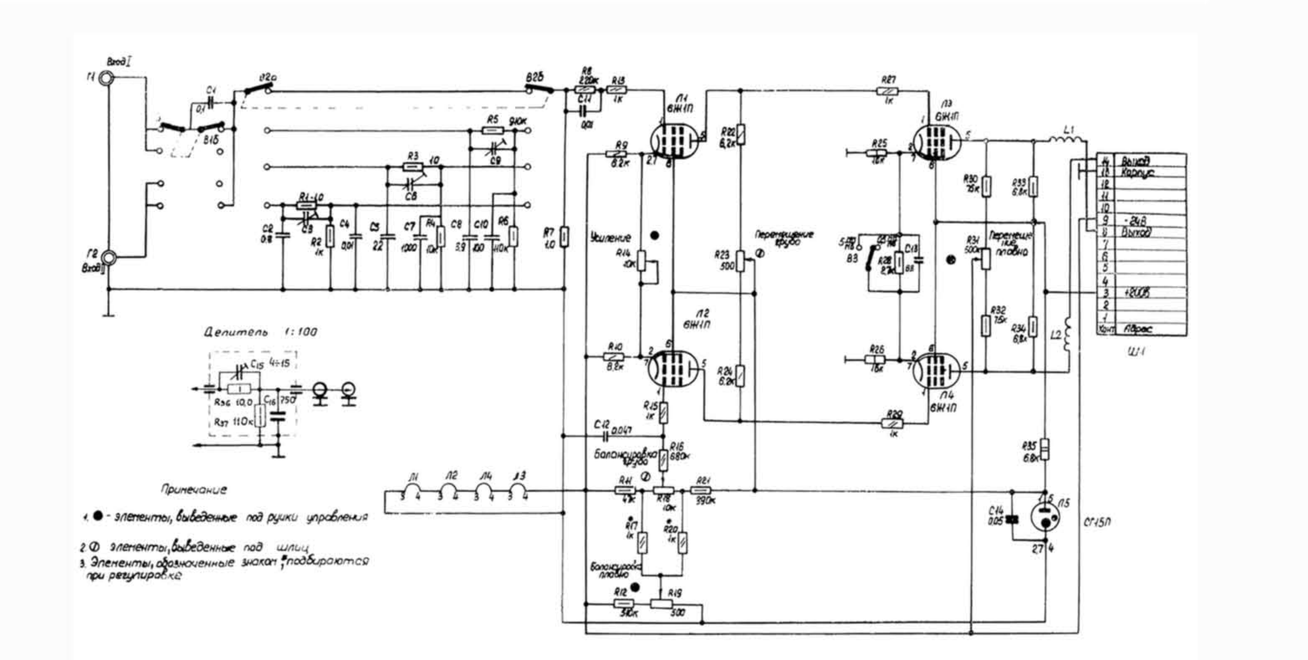
Вход I
Вход II
Делитель 1:100
Усиление
Перемещение по X
Перемещение по Y
Балансировка по X
Балансировка по Y
Ш1
Примечание
1. ● - элементы, выведенные под ручки управления
2. ⊘ элементы, выведенные под шлиц
3. Элементы, обозначенные знаком * подбираются при регулировке