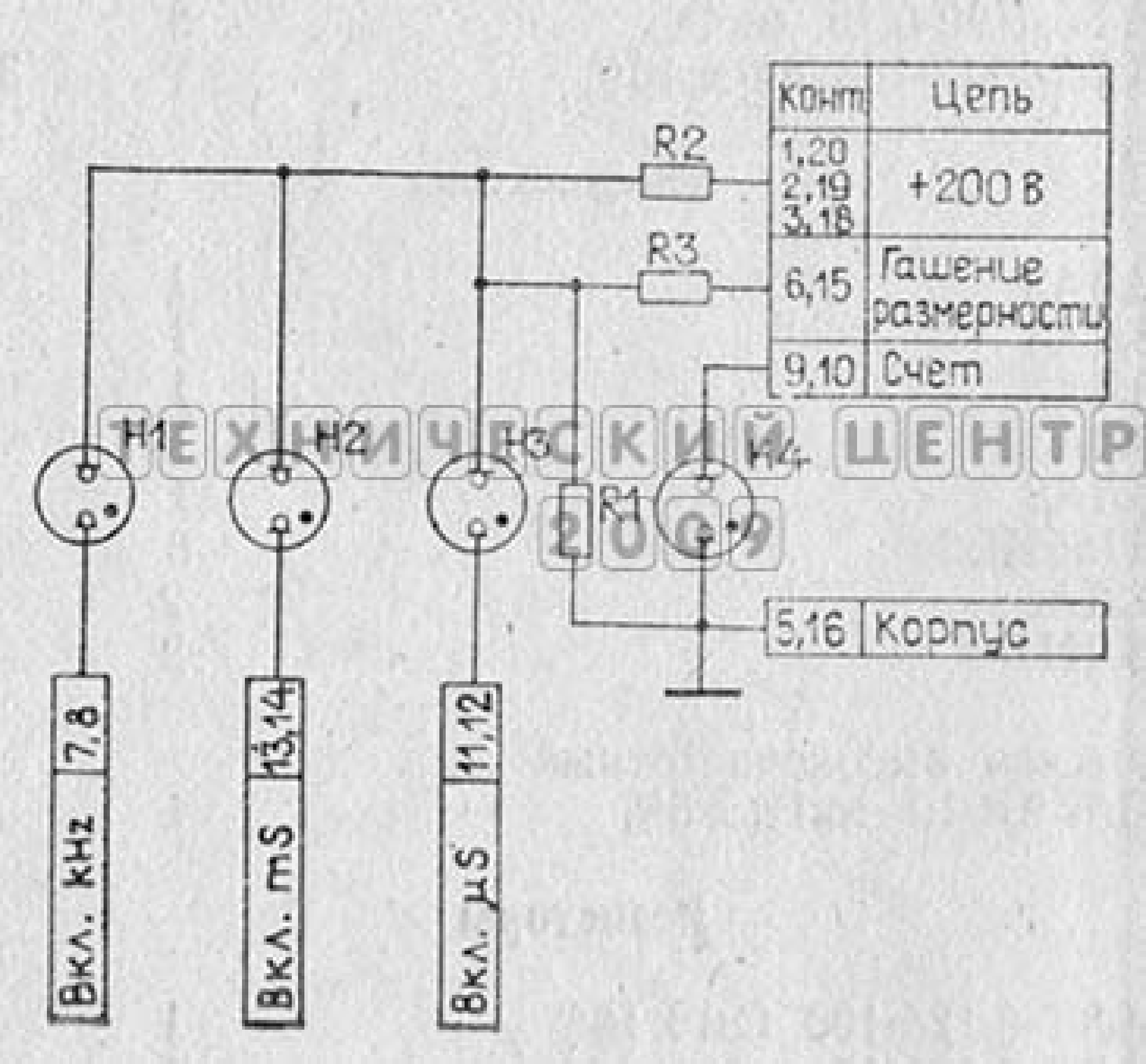

ТЕХНИЧЕСКИЙ ЦЕНТР 2009